UNILITE

English

HX-1080

PRODUCT FEATURES

- High powered 1080 lumen 10W White COB LED, 6500K
- Ultra tough heavy duty nylon, aluminium & TPE over-moulded housing
- Fold-out 360° swivel finger loop for easy holding
- Extra strong magnetic 120° fold-out stand
- Convenient press & hold smooth dimming function
- Smart memory switch - remembers last mode used
- IK07 super tough construction / IP65 dust & water resistant
- Over-charge and over-discharge protection
- 3 colour battery level indicators
- Green flash to green charging indicator
- High quality 3.7V 2600mAh Li-ion battery
- Supports fast `USB PD' (power delivery) charging
- 1m High quality USB-C cable included

BATTERY - 3.7V 2600mAh Li-ion Rechargeable Battery
WEIGHT - 200g
DIMENSIONS - W 106.3 x H 93.7 x D 40.5mm

OPERATING INSTRUCTIONS

SWITCH SEQUENCE:- Low > Medium > High > Off.

SMART MEMORY FUNCTION - If left ON in any mode for 5+ seconds, the next press will turn OFF. Next press ON will return to the last mode used.

SMOOTH DIMMING: when ON in any mode, press and hold the switch to activate smooth dimming. The lamp will flash once to confirm you are at the lowest or brightest setting.

ANSI FL1 Standard

HIGH	1080 Lumen	44M	2.5H
MEDIUM	550 Lumen	23M	4H
LOW	275 Lumen	1M	8H

RECHARGING

1. Only use a 5V USB-C charging cable.
2. Lift the charging port cover on the side of the light.
3. Plug the USB-C end of the cable into the charge port.
4. Plug the USB-A end of the cable into a USB charging source (do not exceed 5V-2A charging input or damage may occur).
5. Green flash indicates charging, solid Green indicates fully charged.
6. Charge Time = 4 hours
7. Make sure the charge port is covered secured back in place.

Fully charge before first use.
Warranty void if not used with the stated charger specifications

CHARGING INDICATOR

Green Flash = charging

Green = fully charged

(THIS PRODUCT CAN NOT BE USED WHILE RECHARGING)

BATTERY LEVEL INDICATOR

Battery indicator lights up for 10 seconds when the device is turned on

Green = 65% - 100%

Orange = 30% - 65%

Red = 5% - 30%

Red Flash = less than 5%

LOW BATTERY ALERT FLASH - when the battery voltage drops to around 5%, the lamp will flash 3 times to alert you that charging is needed very soon.

ADVICE & IMPORTANT INFORMATION!

- Do not look directly at LEDs.
- Do not operate in direct sunlight or extreme temperature conditions (below -10˚C or above 40˚C).
- LEDs can become warm/hot when switched on; DO NOT touch and NEVER place face down on any surface – risk of fire! Even once the device has been switched off, DO NOT place face down as the LED and Lens can stay hot/warm for a while.
- Do not use the device if there is any visible damage.
- Do not use the device in the immediate vicinity of flammable materials or gases.
- Take care when charging, check the charging output on the charging source you are using and DO NOT exceed the stated Max charging input or damage may occur to the battery and may void the warranty.
- The rechargeable battery will reach full performance after a few complete charging and discharging cycles.
- To keep the rechargeable battery in optimum condition, it should be recharged every 3-6 months, especially if it is not being used for a long period of time.
- Always fully charge rechargeable batteries before storage and if the rechargeable battery can be removed, this is advised to avoid battery depletion and avoids the risk of a battery leaking.
- Always protect lithium batteries from heat, intense sunlight, fire, water and moisture – danger of explosion!
- If a battery is damaged, fluids can leak out. AVOID contact as this can lead to skin irritation and/or burns. If skin contact occurs, rinse thoroughly with water. If irritation persists, seek medical advice. Seek immediate medical assistance if lithium battery fluid comes into contact with the eyes.
- Children under 12 years of age should only use the product under adult supervision.
- Do not disassemble or attempt to modify the product; this will void the warranty and can be dangerous. Improper use or modification is not covered under the warranty.
- Take care not to let lenses come into contact with hard/sharp objects, damage/scratches to lenses will affect light output.
- Before cleaning the product, disconnect the charge cable. Clean with a dry or slightly moist, clean, lint-free cloth and a mild detergent if required. Do not use cleaners that contain abrasives or solvents.
- This product is rated to IPX5 - DO NOT SUBMERGE. If the product has been subjected to excessive moisture/water the warranty may be void.
- This product has a 2 year standard warranty against manufacturing faults or defects. It does not cover normal wear and tear, modifications, accidental damage or poor maintenance. Unilite warranties do not cover disposable battery leaks or the use of incorrect batteries, chargers, cables or power leads that can cause damage.
- Do not dispose of this device in normal household waste. It must be disposed of via an authorised electrical appliance disposal centre or at your local waste disposal unit.
- Please recycle packaging responsibly.
- Keep these instructions for future reference or for subsequent possessors.

| EU Responsible Contact:
Aspen Pumps France, 353 Allee des Vergers, 76360 Barentin
Tel: +33 (0) 1 78 95 88 82 **Email:** ventes@aspenpumps.com

www.unilite.co.uk

UNILITE |
The LAB, Winyates Way, Redditch B98 9FG
Tel: 01527 584344 **Email:** support@unilite.co.uk

UNILITE

French

HX-1080

CARACTÉRISTIQUES DU PRODUIT

- LED COB blanche haute puissance 1080 lumens 10W, 6500K
- Boîtier surmoulé ultra résistant en nylon, aluminium et TPE
- Boucle de doigt pliable et pivotante à 360° pour une tenue facile
- Support magnétique extra puissant rabattable à 120°
- Fonction pratique de gradation en douceur en appuyant et en maintenant enfoncée
- Commutateur de mémoire intelligent - mémorise le dernier mode utilisé
- Construction ultra résistante IK07 / IP65 résistant à la poussière et à l'eau
- Protection contre les surcharges et les décharges excessives
- Indicateurs de niveau de batterie 3 couleurs
- Clignotement vert vers indicateur de charge vert
- Batterie Li-ion 3.7V 2600mAh de haute qualité
- Prend en charge la charge rapide `USB PD' (Power Delivery)
- Câble USB-C de haute qualité de 1m inclus

BATTERIE - Batterie rechargeable Li-ion 3.7V 2600mAh

POIDS - 200g

DIMENSIONS - W 106.3 x H 93.7 x D 40.5mm

INSTRUCTIONS D'UTILISATION

SÉQUENCE DE COMMUTATION:- Faible > Moyen > Élevé > Désactivé.

FONCTION DE MÉMOIRE INTELLIGENTE - S'il est laissé allumé dans n'importe quel mode pendant plus de 5 secondes, la prochaine pression s'éteindra. Appuyez ensuite sur ON pour revenir au dernier mode utilisé.

GRADATION LISSE : Lorsqu'il est allumé dans n'importe quel mode, appuyez et maintenez l'interrupteur pour activer la gradation douce. La lampe clignotera une fois pour confirmer que vous êtes au réglage le plus bas ou le plus lumineux.

Norme ANSI FL1

HAUT	1080 Lumen	44M	2.5H
MOYENNE	550 Lumen	23M	4H
FAIBLE	275 Lumen	17M	8H

RECHARGE

1. Utilisez uniquement un câble de chargement USB-C 5V.
2. Soulevez le couvercle du port de charge sur le côté de la lumière.
3. Branchez l'extrémité USB-C du câble dans le port de charge.
4. Branchez l'extrémité USB-A du câble sur une source de charge USB (ne dépassez pas l'entrée de charge 5V-2A sinon des dommages pourraient survenir).
5. Un flash vert indique une charge, un vert fixe indique une charge complète.
6. Temps de charge = 4 heures
7. Assurez-vous que le port de charge est recouvert et remis en place.

Chargez complètement avant la première utilisation.
Garantie annulée si non utilisé avec les spécifications du chargeur indiquées

INDICATEUR DE CHARGE

Flash vert = chargement

Vert = complètement chargé

(CE PRODUIT NE PEUT PAS ÊTRE UTILISÉ PENDANT LA RECHARGE)

INDICATEUR DE NIVEAU DE BATTERIE

L'indicateur de batterie s'allume pendant 10 secondes lorsque l'appareil est allumé

Verte = 65% - 100%

Orange = 30% - 65%

Rouge = 5% - 30%

Flash rouge = moins de 5%

ALERTE DE BATTERIE FAIBLE - lorsque la tension de la batterie chute à environ 5 %, la lampe clignote 3 fois pour vous avertir qu'une recharge est nécessaire très prochainement.

CONSEILS & INFORMATIONS IMPORTANTES!

- Ne regardez pas directement les LED.
- Ne pas utiliser en plein soleil ou dans des conditions de température extrêmes (inférieures à -10˚C ou supérieures à 40˚C).
- Les LED peuvent devenir chaudes lorsqu'elles sont allumées ; NE PAS toucher et NE JAMAIS placer face vers le bas sur une surface – risque d'incendie ! Même une fois l'appareil éteint, NE PAS le placer face vers le bas car la LED et la lentille peuvent rester chaudes pendant un certain temps.
- N'utilisez pas l'appareil s'il présente des dommages visibles.
- N'utilisez pas l'appareil à proximité immédiate de matériaux ou de gaz inflammables.
- Faites attention lors du chargement, vérifiez la sortie de charge sur la source de charge que vous utilisez et NE dépassez PAS l'entrée de charge maximale indiquée, sinon des dommages pourraient survenir à la batterie et annuler la garantie.
- La batterie rechargeable atteindra sa pleine performance après quelques cycles complets de charge et de décharge.
- Pour maintenir la batterie rechargeable dans des conditions optimales, elle doit être rechargée tous les 3 à 6 mois, surtout si elle n'est pas utilisée pendant une longue période.
- Chargez toujours complètement les batteries rechargeables avant de les ranger et si la batterie rechargeable peut être retirée, cela est conseillé pour éviter l'épuisement de la batterie et éviter le risque de fuite de la batterie.
- Protégez toujours les batteries au lithium de la chaleur, des rayons du soleil intenses, du feu, de l'eau et de l'humidité – risque d'explosion !
- Si une batterie est endommagée, des liquides peuvent s'échapper. ÉVITER tout contact car cela peut entraîner une irritation cutanée et/ou des brûlures. En cas de contact avec la peau, rincer abondamment à l'eau. Si l'irritation persiste, consulter un médecin. Consultez immédiatement un médecin si le liquide de la batterie au lithium entre en contact avec les yeux.
- Les enfants de moins de 12 ans ne doivent utiliser le produit que sous la surveillance d'un adulte.
- Ne démontez pas et n'essayez pas de modifier le produit ; cela annulera la garantie et peut être dangereux. Une mauvaise utilisation ou modification n'est pas couverte par la garantie.
- Veillez à ne pas laisser les lentilles entrer en contact avec des objets durs/pointus, les dommages/rayures sur les lentilles affecteront le rendement lumineux.
- Avant de nettoyer le produit, débranchez le câble de charge. Nettoyer avec un chiffon sec ou légèrement humide, propre et non pelucheux et un détergent doux si nécessaire. N'utilisez pas de nettoyants contenant des abrasifs ou des solvants.
- Ce produit est classé IPX5 – NE PAS IMMERGER. Si le produit a été soumis à une humidité/ eau excessive, la garantie peut être annulée.
- Ce produit bénéficie d'une garantie standard de 2 ans contre les défauts de fabrication. Elle ne couvre pas l'usure normale, les modifications, les dommages accidentels ou un mauvais entretien. Les garanties Unilite ne couvrent pas les fuites de piles jetables ni l'utilisation de piles, chargeurs, câbles ou cordons d'alimentation inadaptés pouvant causer des dommages.
- Ne jetez pas cet appareil avec les ordures ménagères normales. Il doit être éliminé via un centre d'élimination des appareils électriques agréé ou dans votre déchetterie locale.
- Veuillez recycler les emballages de manière responsable.
- Conservez ces instructions pour référence future ou pour les propriétaires ultérieurs.

EU Responsible Contact:
Aspen Pumps France, 353 Allee des Vergers, 76360 Barentin
Tel: +33 (0) 1 78 95 88 82 **Email:** ventes@aspenpumps.com

www.unilite.co.uk

UNILITE
The LAB, Winyates Way, Redditch B98 9FG
Tel: 01527 584344 **Email:** support@unilite.co.uk

UNILITE

German

HX-1080

PRODUKTMERKMALE

- Leistungsstarke weiße COB-LED mit 1080 Lumen und 10W, 6500K
- Extrem robustes, strapazierfähiges Nylon-, Aluminium- und TPE-umspritztes Gehäuse
- Ausklappbare, um 360° drehbare Fingerschlaufe für einfaches Halten
- Extra starker magnetischer 120° ausklappbarer Ständer
- Bequeme, stufenlose Dimmfunktion durch Drücken und Halten
- Intelligenter Speicherschalter – merkt sich den zuletzt verwendeten Modus
- Superrobuste IK07-Konstruktion / IP65 staub- und wasserdicht
- Überladungs- und Tiefentladungsschutz
- 3 farbige Batteriestandsanzeigen
- Grünes Blinken bis grüne Ladeanzeige
- Hochwertiger 3.7V 2600mAh Li-Ionen-Akku
- Unterstützt schnelles `USB PD`-Laden (Power Delivery).
- 1m hochwertiges USB-C-Kabel im Lieferumfang enthalten

BATTERIE - 3.7V 2600mAh Li-Ionen-Akku
GEWICHT - 200g
ABMESSUNGEN - W 106.3 x H 93.7 x D 40.5mm

BEDIENUNGSANLEITUNG

SCHALTERFOLGE:- Niedrig > Mittel > Hoch > Aus.

SMART-MEMORY-FUNKTION - Wenn es in einem beliebigen Modus länger als 5 Sekunden eingeschaltet bleibt, wird es beim nächsten Drücken ausgeschaltet. Wenn Sie anschließend ON drücken, kehren Sie zum zuletzt verwendeten Modus zurück.

SANFTES DIMMEN: Wenn es in einem beliebigen Modus eingeschaltet ist, halten Sie den Schalter gedrückt, um das sanfte Dimmen zu aktivieren. Die Lampe blinkt einmal, um zu bestätigen, dass Sie sich in der niedrigsten oder hellsten Einstellung befinden.

360° ausklappbares Drehgelenk Fingerschlaufe

EIN/AUS/MODUS-Schalter

USB-C-Ladeanschluss

120° magnetischer ausklappbarer Ständer

ANSI FL1 Standard

HOCH	1080 Lumen	44M	2.5H
MITTEL	550 Lumen	23M	4H
NIEDRIG	275 Lumen	17M	8H

AUFLADEN

1. Verwenden Sie ausschließlich ein 5V-USB-C-Ladekabel.
2. Heben Sie die Ladeanschlussabdeckung an der Seite der Leuchte an.
3. Stecken Sie das USB-C-Ende des Kabels in den Ladeanschluss.
4. Stecken Sie das USB-A-Ende des Kabels in eine USB-Ladequelle (überschreiten Sie nicht den Ladeeingang von 5V-2A, da sonst Schäden auftreten können).
5. Grünes Blinken zeigt den Ladevorgang an, durchgehendes grünes Blinken zeigt den vollständigen Ladevorgang an.
6. Ladezeit = 4 Stunden
7. Stellen Sie sicher, dass der Ladeanschluss abgedeckt und wieder befestigt ist.

Vor dem ersten Gebrauch vollständig aufladen.
Garantie erlischt, wenn das Ladegerät nicht mit den angegebenen Spezifikationen des Ladegeräts verwendet wird

LADEANZEIGE

Grünes Blinken = Laden

Grün = vollständig aufgeladen

(DIESES PRODUKT KANN WÄHREND DES AUFLADENS NICHT VERWENDET WERDEN)

BATTERIESTANDANZEIGE

Die Batterieanzeige leuchtet 10 Sekunden lang auf, wenn das Gerät eingeschaltet ist

Grün = 65 % – 100 %

Orange = 30% - 65%

Rot = 5 % – 30 %

Roter Blitz = weniger als 5 %

Warnung vor niedrigem Batteriestand – Wenn die Batteriespannung auf etwa 5 % sinkt, blinkt die Lampe dreimal, um Sie darauf aufmerksam zu machen, dass der Akku bald aufgeladen werden muss.

HINWEISE & WICHTIGE INFORMATIONEN!

- Schauen Sie nicht direkt in die LEDs.
- Betreiben Sie das Gerät nicht bei direkter Sonneneinstrahlung oder extremen Temperaturbedingungen (unter -10˚C oder über 40˚C).
- LEDs können beim Einschalten warm/heiß werden; Berühren Sie das Gerät NICHT und legen Sie es NIEMALS mit der Vorderseite nach unten darauf ab – es besteht Brandgefahr! Auch wenn das Gerät ausgeschaltet ist, legen Sie es NICHT mit der Vorderseite nach unten ab, da die LED und die Linse eine Weile heiß/warm bleiben können.
- Benutzen Sie das Gerät nicht, wenn sichtbare Schäden vorhanden sind.
- Benutzen Sie das Gerät nicht in unmittelbarer Nähe von brennbaren Materialien oder Gasen.
- Seien Sie beim Laden vorsichtig, überprüfen Sie die Ladeleistung der von Ihnen verwendeten Ladequelle und überschreiten Sie NICHT die angegebene maximale Ladeleistung, da sonst der Akku beschädigt werden und die Garantie erlöschen kann.
- Nach einigen vollständigen Lade- und Entladezyklen erreicht der Akku seine volle Leistung.
- Um den Akku in optimalem Zustand zu halten, sollte er alle 3-6 Monate aufgeladen werden, insbesondere wenn er über einen längeren Zeitraum nicht verwendet wird.
- Laden Sie Akkus vor der Lagerung immer vollständig auf. Wenn der Akku entfernt werden kann, wird dies empfohlen, um eine Entladung des Akkus und das Risiko eines Auslaufens des Akkus zu vermeiden.
- Schützen Sie Lithiumbatterien stets vor Hitze, starker Sonneneinstrahlung, Feuer, Wasser und Feuchtigkeit – Explosionsgefahr!
- Wenn eine Batterie beschädigt ist, kann Flüssigkeit austreten. Vermeiden Sie Kontakt, da dies zu Hautreizungen und/oder Verbrennungen führen kann. Bei Hautkontakt gründlich mit Wasser abspülen. Bei anhaltender Reizung ärztlichen Rat einholen. Suchen Sie sofort einen Arzt auf, wenn Lithiumbatterieflüssigkeit in die Augen gelangt.
- Kinder unter 12 Jahren sollten das Produkt nur unter Aufsicht eines Erwachsenen verwenden.
- Zerlegen Sie das Produkt nicht und versuchen Sie nicht, es zu modifizieren. Dies führt zum Erlöschen der Garantie und kann gefährlich sein. Eine unsachgemäße Verwendung oder Änderung fällt nicht unter die Garantie.
- Achten Sie darauf, dass die Linsen nicht mit harten/scharfen Gegenständen in Kontakt kommen, da Beschädigungen/Kratzer an den Linsen die Lichtleistung beeinträchtigen.
- Trennen Sie vor der Reinigung des Produkts das Ladekabel. Mit einem trockenen oder leicht feuchten, sauberen, fusselfreien Tuch und bei Bedarf einem milden Reinigungsmittel reinigen. Verwenden Sie keine Reinigungsmittel, die Scheuermittel oder Lösungsmittel enthalten.
- Dieses Produkt hat die Schutzart IPX5 – NICHT IN EINTAUCHEN eintauchen. Wenn das Produkt übermäßiger Feuchtigkeit/Wasser ausgesetzt wurde, erlischt möglicherweise die Garantie.
- Dieses Produkt hat eine Standardgarantie von 2 Jahren auf Herstellungsfehler oder Mängel. Die Garantie gilt nicht für normale Abnutzung, Modifikationen, versehentliche Beschädigungen oder unsachgemäße Wartung. Die Unilite-Garantie gilt nicht für auslaufende Einwegbatterien oder die Verwendung falscher Batterien, Ladegeräte, Kabel oder Stromkabel, die Schäden verursachen können.
- Entsorgen Sie dieses Gerät nicht im normalen Hausmüll. Die Entsorgung muss über eine autorisierte Elektrogeräte-Entsorgungsstelle oder über die örtliche Abfallentsorgungsstelle erfolgen.
- Bitte recyceln Sie die Verpackung verantwortungsvoll.
- Bewahren Sie diese Anleitung zum späteren Nachschlagen oder für spätere Besitzer auf.

| EU Responsible Contact:
Aspen Pumps France, 353 Allee des Vergers, 76360 Barentin
Tel: +33 (0) 1 78 95 88 82 **Email:** ventes@aspenpumps.com

www.unilite.co.uk

UNILITE |
The LAB, Winyates Way, Redditch B98 9FG
Tel: 01527 584344 **Email:** support@unilite.co.uk

UNILITE

Dutch

HX-1080

PRODUCTEIGENSCHAPPEN

- Krachtige 1080 lumen 10W witte COB LED, 6500K
- Ultrasterke, robuuste behuizing van nylon, aluminium en TPE
- Uitklapbare 360° draaibare vingerlus voor eenvoudig vasthouden
- Extra sterke magnetische 120° uitklapbare standaard
- Handige, soepele dimfunctie door ingedrukt houden
- Slimme geheugenschakelaar - onthoudt de laatst gebruikte modus
- IK07 supersterke constructie / IP65 stof- en waterbestendig
- Bescherming tegen overbelasting en overontlading
- 3 kleuren batterijniveau-indicatoren
- Groen knipperend naar groene oplaadindicator
- Hoogwaardige 3.7V 2600mAh Li-ionbatterij
- Ondersteunt snel 'USB PD' (power delivery) opladen
- Inclusief 1m hoogwaardige USB-C-kabel

BATTERIJ - 3.7V 2600mAh oplaadbare Li-ionbatterij
GEWICHT - 200g
AFMETINGEN - W 106.3 x H 93.7 x D 40.5mm

BEDIENINGSINSTRUCTIES

SCHAKEL VOLGORDE: - Laag > Gemiddeld > Hoog > Uit.

SLIMME GEHEUGENFUNCTIE - Als u in welke modus dan ook langer dan 5 seconden AAN blijft, wordt de volgende druk op UIT gezet. Als u vervolgens op ON drukt, keert u terug naar de laatst gebruikte modus.

SOEPEL DIMMEN: wanneer deze in een willekeurige modus AAN staat, houdt u de schakelaar ingedrukt om soepel dimmen te activeren. De lamp knippert één keer om te bevestigen dat u zich in de laagste of helderste stand bevindt.

ANSI FL1-standaard

HOOG	1080 Lumen	44M	2.5H
MEDIUM	550 Lumen	23M	4H
LAAG	275 Lumen	17M	8H

OPLADEN

1. Gebruik uitsluitend een 5V USB-C oplaadkabel.
2. Til het deksel van de oplaadpoort aan de zijkant van de lamp omhoog.
3. Steek het USB-C-uiteinde van de kabel in de oplaadpoort.
4. Sluit het USB-A-uiteinde van de kabel aan op een USB-oplaadbron (overschrijd de laadingang van 5V-2A niet, anders kan er schade optreden).
5. Groen knipperen geeft opladen aan, continu groen geeft volledig opgeladen aan.
6. Oplaadtijd = 4 uur
7. Zorg ervoor dat de oplaadpoort afgedekt is en weer op zijn plaats zit.

Volledig opladen vóór het eerste gebruik.
Garantie vervalt indien niet gebruikt met de aangegeven laderspecificaties

LAADINDICATOR

Groene flits = opladen

Groen = volledig opgeladen

(DIT PRODUCT KAN NIET WORDEN GEBRUIKT TIJDENS HET OPLADEN)

BATTERIJNIVEAU-INDICATOR

Batterij-indicator brandt gedurende 10 seconden wanneer het apparaat wordt ingeschakeld

Groen = 65% - 100%

Oranje = 30% - 65%

Rood = 5% - 30%

Rode flits = minder dan 5%

WAARSCHUWING FLASH LAGE BATTERIJ - wanneer de accuspanning tot ongeveer 5% daalt, knippert de lamp 3 keer om u te waarschuwen dat opladen zeer binnenkort nodig is.

ADVIES & BELANGRIJKE INFORMATIE!

- Kijk niet rechtstreeks naar LED's.
- Niet gebruiken in direct zonlicht of bij extreme temperaturen (onder -10˚C of boven 40˚C).
- LED's kunnen bij het inschakelen warm/heet worden; NIET aanraken en NOOIT met de voorkant naar beneden op een oppervlak leggen – brandgevaar! Zelfs nadat het apparaat is uitgeschakeld, mag u het NIET met de voorkant naar beneden plaatsen, omdat de LED en de lens nog een tijdje heet/warm kunnen blijven.
- Gebruik het apparaat niet als er zichtbare schade is.
- Gebruik het apparaat niet in de directe omgeving van brandbare materialen of gassen.
- Wees voorzichtig tijdens het opladen, controleer het laadvermogen van de laadbron die u gebruikt en overschrijd NIET de aangegeven maximale laadinvoer, anders kan er schade aan de batterij ontstaan en kan de garantie vervallen.
- De oplaadbare batterij bereikt zijn volledige prestatie na een aantal volledige laad- en ontlaadcycli.
- Om de oplaadbare batterij in optimale conditie te houden, moet deze elke 3-6 maanden worden opgeladen, vooral als deze gedurende langere tijd niet wordt gebruikt.
- Laad oplaadbare batterijen altijd volledig op voordat u ze opbergt. Als de oplaadbare batterij kan worden verwijderd, wordt dit geadviseerd om te voorkomen dat de batterij leegraakt en om het risico op lekkage van de batterij te vermijden.
- Bescherm lithiumbatterijen altijd tegen hitte, fel zonlicht, vuur, water en vocht – explosiegevaar!
- Als een accu beschadigd is, kunnen er vloeistoffen weglekken. VERMIJD contact aangezien dit kan leiden tot huidirritatie en/of brandwonden. Als huidcontact optreedt, spoel dan grondig met water. Als de irritatie aanhoudt, zoek dan medisch advies. Zoek onmiddellijk medische hulp als lithiumbatterijvloeistof in contact komt met de ogen.
- Kinderen jonger dan 12 jaar mogen het product alleen gebruiken onder toezicht van volwassenen.
- Haal het product niet uit elkaar en probeer het niet aan te passen; Hierdoor vervalt de garantie en kan gevaarlijk zijn. Onjuist gebruik of wijziging valt niet onder de garantie.
- Zorg ervoor dat lenzen niet in contact komen met harde/scherpe voorwerpen, schade/krassen op lenzen hebben invloed op de lichtopbrengst.
- Voordat u het product reinigt, koppelt u de oplaadkabel los. Reinigen met een droge of licht vochtige, schone, pluisvrije doek en indien nodig een mild schoonmaakmiddel. Gebruik geen schoonmaakmiddelen die schuurmiddelen of oplosmiddelen bevatten.
- Dit product is geclassificeerd als IPX5 - NIET ONDERDOMPELEN. Als het product is blootgesteld aan overmatig vocht/water, kan de garantie komen te vervallen.
- Dit product heeft een standaardgarantie van 2 jaar tegen fabricagefouten of defecten. Deze garantie dekt geen normale slijtage, wijzigingen, accidentele schade of slecht onderhoud. De garanties van Unilite dekken geen lekkage van wegwerpbatterijen of het gebruik van onjuiste batterijen, opladers, kabels of stroomkabels die schade kunnen veroorzaken.
- Gooi dit apparaat niet weg bij het normale huishoudelijke afval. Het moet worden afgevoerd via een erkend inzamelpunt voor elektrische apparaten of bij uw plaatselijke afvalverwerkingsdienst.
- Recycle de verpakking op verantwoorde wijze.
- Bewaar deze instructies voor toekomstig gebruik of voor volgende bezitters.

| EU Responsible Contact:
Aspen Pumps France, 353 Allee des Vergers, 76360 Barentin
Tel: +33 (0) 1 78 95 88 82 **Email:** ventes@aspenpumps.com

www.unilite.co.uk

UNILITE |
The LAB, Winyates Way, Redditch B98 9FG
Tel: 01527 584344 **Email:** support@unilite.co.uk

UNILITE

Spanish

HX-1080

CARACTERÍSTICAS DEL PRODUCTO

- LED COB blanco de alta potencia, 1080 lúmenes, 10W, 6500K
- Carcasa sobremoldeada de nailon, aluminio y TPE ultrarresistente y resistente.
- Bucle para el dedo plegable y giratorio de 360° para sujetarlo fácilmente
- Soporte magnético extrafuerte plegable de 120°
- Cómoda función de atenuación suave al presionar y mantener presionada
- Interruptor de memoria inteligente: recuerda el último modo utilizado
- Construcción súper resistente IK07 / IP65 resistente al polvo y al agua
- Protección contra sobrecarga y sobredescarga
- Indicadores de nivel de batería de 3 colores
- Destello verde a indicador de carga verde
- Batería de iones de litio de alta calidad de 3.7V y 2600mAh
- Admite carga rápida "USB PD" (suministro de energía)
- Cable USB-C de alta calidad de 1m incluido

BATERÍA - Batería recargable de iones de litio de 3.7V y 2600mAh
PESO - 200g
DIMENSIONES - W 106.3 x H 93.7 x D 40.5mm

INSTRUCCIONES DE FUNCIONAMIENTO

SECUENCIA DE CAMBIO: - Bajo > Medio > Alto > Apagado.

FUNCIÓN DE MEMORIA INTELIGENTE - Si se deja encendido en cualquier modo durante más de 5 segundos, la siguiente pulsación se apagará. Luego presione ON para regresar al último modo utilizado.

ATENUACIÓN SUAVE: cuando esté encendido en cualquier modo, presione y mantenga presionado el interruptor para activar la atenuación suave. La lámpara parpadeará una vez para confirmar que se encuentra en la configuración más baja o más brillante.

Estándar ANSI FL1

ALTO	1080 Lúmenes	44M	2.5H
MEDIO	550 Lúmenes	23M	4H
BAJO	275 Lúmenes	17M	8H

RECARGAR

1. Utilice únicamente un cable de carga USB-C de 5V.
2. Levante la tapa del puerto de carga en el costado de la luz.
3. Conecte el extremo USB-C del cable al puerto de carga.
4. Conecte el extremo USB-A del cable a una fuente de carga USB (no exceda la entrada de carga de 5V-2A o se pueden producir daños).
5. El parpadeo verde indica carga, el verde fijo indica carga completa.
6. Tiempo de carga = 4 horas
7. Asegúrese de que el puerto de carga esté cubierto y asegurado en su lugar.

Cargue completamente antes del primer uso.
La garantía quedará anulada si no se utiliza con las especificaciones del cargador indicadas

INDICADOR DE CARGA

Parpadeo verde = cargando

Verde = completamente cargado

(ESTE PRODUCTO NO SE PUEDE UTILIZAR MIENTRAS SE RECARGA)

INDICADOR DE NIVEL DE BATERÍA

El indicador de batería se ilumina durante 10 segundos cuando el dispositivo está encendido

Verde = 65% - 100%

Naranja = 30% - 65%

Rojo = 5% - 30%

Destello Rojo = menos del 5%

FLASH DE ALERTA DE BATERÍA BAJA: cuando el voltaje de la batería cae a alrededor del 5%, la lámpara parpadeará 3 veces para avisarle que es necesario cargarla muy pronto.

CONSEJOS E INFORMACIÓN IMPORTANTE!

- No mire directamente a los LED.
- No lo opere bajo la luz solar directa ni en condiciones de temperatura extrema (por debajo de -10˚C o por encima de 40˚C).
- Los LED pueden calentarse o calentarse cuando se encienden; NO toque y NUNCA coloque boca abajo sobre ninguna superficie: ¡riesgo de incendio! Incluso una vez que el dispositivo se haya apagado, NO lo coloque boca abajo, ya que el LED y la lente pueden permanecer calientes durante un tiempo.
- No utilice el dispositivo si hay algún daño visible.
- No utilice el dispositivo cerca de materiales o gases inflamables.
- Tenga cuidado al cargar, verifique la salida de carga en la fuente de carga que está utilizando y NO exceda la entrada de carga máxima indicada o se pueden producir daños en la batería y anular la garantía.
- La batería recargable alcanzará su máximo rendimiento después de algunos ciclos completos de carga y descarga.
- Para mantener la batería recargable en óptimas condiciones, se debe recargar cada 3-6 meses, especialmente si no se va a utilizar durante un largo período de tiempo.
- Cargue siempre completamente las baterías recargables antes de guardarlas y, si se puede retirar la batería recargable, se recomienda hacerlo para evitar que se agote y evita el riesgo de que se produzca una fuga en la batería.
- Proteja siempre las baterías de litio del calor, la luz solar intensa, el fuego, el agua y la humedad: ¡peligro de explosión!
- Si una batería está dañada, pueden salir líquidos. EVITE el contacto ya que esto puede provocar irritación de la piel y/o quemaduras. Si se produce contacto con la piel, enjuague bien con agua. Si la irritación persiste, busque atención médica. Busque asistencia médica inmediata si el líquido de la batería de litio entra en contacto con los ojos.
- Los niños menores de 12 años sólo deben utilizar el producto bajo la supervisión de un adulto.
- No desmonte ni intente modificar el producto; esto anulará la garantía y puede ser peligroso. El uso inadecuado o la modificación no están cubiertos por la garantía.
- Tenga cuidado de no permitir que las lentes entren en contacto con objetos duros o afilados; los daños o rayones en las lentes afectarán la salida de luz.
- Antes de limpiar el producto, desconecte el cable de carga. Limpie con un paño seco o ligeramente húmedo, limpio y sin pelusa y, si es necesario, con un detergente suave. No utilice limpiadores que contengan abrasivos o disolventes.
- Este producto tiene clasificación IPX5: NO SUMERJA. Si el producto ha sido expuesto a humedad/agua excesiva, la garantía puede quedar anulada.
- Este producto tiene una garantía estándar de 2 años contra fallos o defectos de fabricación. No cubre el desgaste normal, las modificaciones, los daños accidentales ni el mantenimiento deficiente. Las garantías de Unilite no cubren las fugas de pilas desechables ni el uso de pilas, cargadores, cables o cables de alimentación incorrectos que puedan causar daños.
- No deseche este dispositivo con la basura doméstica normal. Debe eliminarse a través de un centro de eliminación de aparatos eléctricos autorizado o en su unidad de eliminación de residuos local.
- Recicle los envases de forma responsable.
- Guarde estas instrucciones para referencia futura o para futuros poseedores.

| EU Responsible Contact:
Aspen Pumps France, 353 Allee des Vergers, 76360 Barentin
Tel: +33 (0) 1 78 95 88 82 **Email:** ventes@aspenpumps.com

www.unilite.co.uk

UNILITE |
The LAB, Winyates Way, Redditch B98 9FG
Tel: 01527 584344 **Email:** support@unilite.co.uk

UNILITE

Italian

HX-1080

CARATTERISTICHE DEL PRODOTTO

- LED COB bianco da 1080 lumen 10W ad alta potenza, 6500K
- Custodia sovrastampata in nylon, alluminio e TPE ultraresistente
- Passante per dita pieghevole e girevole a 360° per una facile presa
- Supporto pieghevole magnetico extra forte a 120°
- Comoda funzione di attenuazione graduale premendo e tenendo premuto
- Interruttore di memoria intelligente: ricorda l'ultima modalità utilizzata
- Costruzione super resistente IK07/resistente alla polvere e all'acqua IP65
- Protezione da sovraccarico e scarica eccessiva
- Indicatori del livello della batteria a 3 colori
- Da lampeggiante verde a indicatore di carica verde
- Batteria agli ioni di litio di alta qualità da 3.7V 2600mAh
- Supporta la ricarica rapida "USB PD" (power delivery).
- Cavo USB-C di alta qualità da 1m incluso

BATTERIA - Batteria ricaricabile agli ioni di litio da 3.7V 2600mAh
PESO - 200g
DIMENSIONI - W 106.3 x H 93.7 x D 40.5mm

ISTRUZIONI OPERATIVE

SEQUENZA DI CAMBIO:- Basso > Medio > Alto > Spento.

FUNZIONE MEMORIA INTELLIGENTE - Se lasciato acceso in qualsiasi modalità per più di 5 secondi, la pressione successiva si spegnerà. Successivamente, premendo ON si ritornerà all'ultima modalità utilizzata.

OSCURAZIONE LISCIA: Quando è attivo in qualsiasi modalità, tenere premuto l'interruttore per attivare l'oscuramento graduale. La lampada lampeggerà una volta per confermare che sei sull'impostazione più bassa o più luminosa.

Norma ANSI FL1

ALTO	1080 Lumen	44M	2.5H
MEDIO	550 Lumen	23M	4H
BASSO	275 Lumen	17M	8H

RICARICA

1. Utilizzare solo un cavo di ricarica USB-C da 5V.
2. Sollevare il coperchio della porta di ricarica sul lato della luce.
3. Collega l'estremità USB-C del cavo alla porta di ricarica.
4. Collega l'estremità USB-A del cavo a una fonte di ricarica USB (non superare l'ingresso di ricarica 5V-2A altrimenti potrebbero verificarsi danni).
5. Il lampeggiamento verde indica la ricarica, il verde fisso indica la carica completa.
6. Tempo di ricarica = 4 ore
7. Assicurati che la porta di ricarica sia coperta e fissata al suo posto.

Caricare completamente prima del primo utilizzo.

La garanzia è nulla se non utilizzato con le specifiche del caricabatterie indicate

INDICATORE DI RICARICA

Lampeggio verde = ricarica

Verde = completamente carico

(QUESTO PRODOTTO NON PUÒ ESSERE UTILIZZATO DURANTE LA RICARICA)

INDICADOR DE NIVEL DE BATERÍA

El indicador de batería se ilumina durante 10 segundos cuando el dispositivo está encendido

Verde = 65% - 100%

Arancia = 30% - 65%

Rosso = 5% - 30%

Lampo rosso = meno di 5%

LAMPEGGIO AVVISO BATTERIA SCARICA - quando la tensione della batteria scende a circa il 5%, la lampada lampeggerà 3 volte per avvisare che sarà necessaria la ricarica molto presto.

CONSIGLI E INFORMAZIONI IMPORTANTI!

- Non guardare direttamente i LED.
- Non utilizzare alla luce diretta del sole o a condizioni di temperatura estreme (inferiori a -10°C o superiori a 40°C).
- I LED possono diventare caldi/caldi quando sono accesi; NON toccare e NON appoggiare MAI a faccia in giù su nessuna superficie: rischio di incendio! Anche una volta spento il dispositivo, NON posizionarlo a faccia in giù poiché il LED e la lente possono rimanere caldi/caldi per un po'.
- Non utilizzare il dispositivo se sono presenti danni visibili.
- Non utilizzare il dispositivo nelle immediate vicinanze di materiali o gas infiammabili.
- Fare attenzione durante la ricarica, controllare l'uscita di ricarica sulla fonte di ricarica che si sta utilizzando e NON superare l'ingresso di ricarica massimo indicato altrimenti potrebbero verificarsi danni alla batteria e potrebbero invalidare la garanzia.
- La batteria ricaricabile raggiungerà le massime prestazioni dopo alcuni cicli completi di carica e scarica.
- Per mantenere la batteria ricaricabile in condizioni ottimali, è necessario ricaricarla ogni 3-6 mesi, soprattutto se non viene utilizzata per un lungo periodo di tempo.
- Caricare sempre completamente le batterie ricaricabili prima di riporle e, se è possibile rimuovere la batteria ricaricabile, si consiglia di farlo per evitare l'esaurimento della batteria ed evitare il rischio di perdite della batteria.
- Proteggere sempre le batterie al litio dal calore, dalla luce solare intensa, dal fuoco, dall'acqua e dall'umidità: pericolo di esplosione!
- Se una batteria è danneggiata, i liquidi possono fuoriuscire. EVITARE il contatto poiché ciò può causare irritazioni alla pelle e/o ustioni. In caso di contatto con la pelle, sciacquare abbondantemente con acqua. Se l'irritazione persiste, consultare un medico. Richiedere assistenza medica immediata se il liquido della batteria al litio entra in contatto con gli occhi.
- I bambini sotto i 12 anni devono utilizzare il prodotto solo sotto la supervisione di un adulto.
- Non smontare o tentare di modificare il prodotto; ciò annullerà la garanzia e può essere pericoloso. L'uso o la modifica impropria non sono coperti dalla garanzia.
- Fare attenzione a non lasciare che le lenti entrino in contatto con oggetti duri/taglienti, danni/graffi alle lenti influenzeranno l'emissione luminosa.
- Before cleaning the product, disconnect the charge cable. Clean with a dry or slightly moist, clean, lint-free cloth and a mild detergent if required. Do not use cleaners that contain abrasives or solvents.
- This product is rated to IPX5 - DO NOT SUBMERGE. If the product has been subjected to excessive moisture/water the warranty may be void.
- Questo prodotto ha una garanzia standard di 2 anni contro difetti di fabbricazione. La garanzia non copre la normale usura, modifiche, danni accidentali o manutenzione inadeguata. Le garanzie Unilite non coprono perdite da batterie usa e getta o l'uso di batterie, caricabatterie, cavi o cavi di alimentazione non corretti che possono causare danni.
- Non smaltire questo dispositivo insieme ai normali rifiuti domestici. Deve essere smaltito tramite un centro di smaltimento di apparecchi elettrici autorizzato o presso l'unità locale di smaltimento dei rifiuti.
- Si prega di riciclare l'imballaggio in modo responsabile.
- Conservare queste istruzioni per riferimento futuro o per i successivi possessori.

| EU Responsible Contact:
Aspen Pumps France, 353 Allee des Vergers, 76360 Barentin
Tel: +33 (0) 1 78 95 88 82 **Email:** ventes@aspenpumps.com

www.unilite.co.uk

UNILITE |
The LAB, Winyates Way, Redditch B98 9FG
Tel: 01527 584344 **Email:** support@unilite.co.uk

UNILITE

Polish

HX-1080

CECHY PRODUKTU

- Biała dioda COB o mocy 1080 lumenów i mocy 10W, 6500K
- Bardzo wytrzymała, wzmocniona obudowa z nylonu, aluminium i TPE
- Rozkładana, obrotowa pętla na palce o 360° ułatwiająca trzymanie
- Bardzo mocny magnetyczny stojak rozkładany o 120°
- Wygodna funkcja płynnego ściemniania poprzez naciśnięcie i przytrzymanie
- Inteligentny przełącznik pamięci - zapamiętuje ostatnio używany tryb
- Super wytrzymała konstrukcja IK07 / odporność na kurz i wodę IP65
- Ochrona przed nadmiernym ładowaniem i nadmiernym rozładowaniem
- 3 kolorowe wskaźniki poziomu baterii
- Zielony błysk i zielony wskaźnik ładowania
- Wysokiej jakości akumulator litowo-jonowy 3.7V 2600mAh
- Obsługuje szybkie ładowanie `USB PD' (dostarczanie energii).
- W zestawie wysokiej jakości kabel USB-C o długości 1m

BATERIA - Akumulator litowo-jonowy 3.7V 2600mAh
WAGA - 200g
WYMIARY - W 106.3 x H 93.7 x D 40.5mm

INSTRUKCJA OBSŁUGI

SEKWENCJA PRZEŁĄCZANIA:- Niski > Średni > Wysoki > Wyłączony.

INTELIGENTNA FUNKCJA PAMIĘCI - Jeśli pozostanie włączony w dowolnym trybie przez ponad 5 sekund, następne naciśnięcie spowoduje wyłączenie. Kolejne naciśnięcie ON spowoduje powrót do ostatnio używanego trybu.

PŁYNNE PRZYCIEMNIANIE: Po włączeniu w dowolnym trybie naciśnij i przytrzymaj przełącznik, aby włączyć płynne przyciemnianie. Lampka mignie raz, aby potwierdzić, że używasz najniższego lub najjaśniejszego ustawienia.

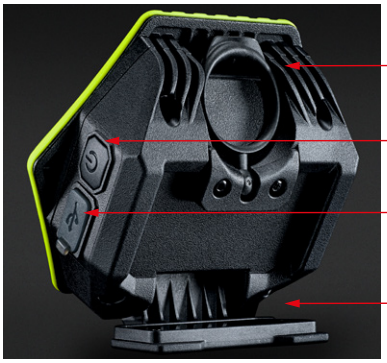

Rozkładany obrót o 360° pętla na palec

Przełącznik ON/OFF/MODE

Port ładowania USB-C

Magnetyczny stojak rozkładany o 120°

Norma ANSI FL1

WYSOKI	1080 Lumenów	44M	2.5H
ŚREDNI	550 Lumenów	23M	4H
NISKI	275 Lumenów	17M	8H

ŁADOWANIE

1. Używaj wyłącznie kabla ładującego USB-C 5V.
2. Podnieś osłonę portu ładowania z boku latarki.
3. Podłącz końcówkę USB-C kabla do portu ładowania.
4. Podłącz końcówkę USB-A kabla do źródła ładowania USB (nie przekraczaj napięcia wejściowego ładowania 5V-2A, gdyż może to spowodować uszkodzenie).
5. Zielony błysk oznacza ładowanie, ciągły zielony oznacza pełne naładowanie.
6. Czas ładowania = 4 godziny
7. Upewnij się, że port ładowania jest zakryty i zabezpieczony na swoim miejscu.

Całkowicie naładuj przed pierwszym użyciem.
Gwarancja traci ważność, jeśli nie jest używana z podanymi specyfikacjami ładowarki

WSKAŹNIK ŁADOWANIA

Zielony błysk = ładowanie

Zielony = w pełni naładowany

(TEGO PRODUKTU NIE MOŻNA UŻYWAĆ PODCZAS ŁADOWANIA)

WSKAŹNIK POZIOMU AKUMULATORA

Wskaźnik baterii świeci się przez 10 sekund po włączeniu urządzenia

Zielony = 65% - 100%

Pomarańczowy = 30% - 65%

Czerwony = 5% - 30%

Czerwony błysk = mniej niż 5%

BŁYSKAJĄCY ALARM NISKIEGO AKUMULATORA - gdy napięcie akumulatora spadnie do około 5%, lampka mignie 3 razy, aby zasygnalizować, że wkrótce będzie konieczne ładowanie.

PORADY I WAŻNE INFORMACJE!

- Nie patrz bezpośrednio na diody LED.
- Nie należy używać w bezpośrednim świetle słonecznym ani w skrajnych temperaturach (poniżej -10˚C lub powyżej 40˚C).
- Diody LED mogą się nagrzewać po włączeniu; NIE dotykaj i NIGDY nie kładź ekranem do dołu na żadnej powierzchni – ryzyko pożaru! Nawet po wyłączeniu urządzenia NIE kładź go ekranem do dołu, ponieważ dioda LED i obiektyw mogą przez pewien czas pozostawać gorące/ciepłe.
- Nie używaj urządzenia, jeśli posiada widoczne uszkodzenia.
- Nie używaj urządzenia w bezpośrednim sąsiedztwie materiałów lub gazów łatwopalnych.
- Zachowaj ostrożność podczas ładowania, sprawdź moc ładowania w źródle ładowania, którego używasz i NIE przekraczaj podanej maksymalnej wartości wejściowej ładowania, w przeciwnym razie może dojść do uszkodzenia akumulatora i unieważnienia gwarancji.
- Akumulator osiągnie pełną wydajność po kilku pełnych cyklach ładowania i rozładowywania.
- Aby utrzymać akumulator w optymalnym stanie, należy go ładować co 3-6 miesięcy, zwłaszcza jeśli nie jest używany przez dłuższy czas.
- Zawsze należy całkowicie naładować akumulatory przed ich przechowywaniem. Jeśli akumulator można wyjąć, zaleca się to, aby uniknąć wyczerpania akumulatora i ryzyka wycieku z akumulatora.
- Zawsze chroń baterie litowe przed wysoką temperaturą, intensywnym nasłonecznieniem, ogniem, wodą i wilgocią – niebezpieczeństwo eksplozji!
- W przypadku uszkodzenia akumulatora może nastąpić wyciek płynów. UNIKAJ kontaktu, ponieważ może to prowadzić do podrażnienia skóry i/lub oparzeń. W przypadku kontaktu ze skórą należy dokładnie spłukać wodą. Jeśli podrażnienie nie ustępuje, zasięgnąć porady lekarza. Jeśli płyn z baterii litowej dostanie się do oczu, należy natychmiast zwrócić się o pomoc lekarską.
- Dzieci poniżej 12 roku życia powinny używać produktu wyłącznie pod nadzorem osoby dorosłej.
- Nie demontuj ani nie próbuj modyfikować produktu; spowoduje to utratę gwarancji i może być niebezpieczne. Niewłaściwe użytkowanie lub modyfikacje nie są objęte gwarancją.
- Uważaj, aby soczewki nie zetknęły się z twardymi/ostrymi przedmiotami. Uszkodzenia/zarysowania soczewek będą miały wpływ na strumień świetlny.
- Przed czyszczeniem produktu odłącz kabel ładujący. Czyścić suchą lub lekko zwilżoną, czystą, niestrzępiącą się szmatką i w razie potrzeby łagodnym detergentem. Nie używaj środków czyszczących zawierających materiały ścierne lub rozpuszczalniki.
- Ten produkt ma stopień ochrony IPX5 – NIE ZANURZAJ. Jeśli produkt został wystawiony na działanie nadmiernej wilgoci/wody, gwarancja może zostać unieważniona.
- Produkt objęty jest 2-letnią standardową gwarancją na wady produkcyjne lub usterki. Gwarancja nie obejmuje normalnego zużycia, modyfikacji, przypadkowych uszkodzeń ani niewłaściwej konserwacji. Gwarancja Unilite nie obejmuje wycieków z baterii jednorazowych ani użycia nieodpowiednich baterii, ładowarek, kabli lub przewodów zasilających, które mogą spowodować uszkodzenia.
- Nie wyrzucaj tego urządzenia do zwykłych odpadów domowych. Należy go utylizować w autoryzowanym punkcie utylizacji urządzeń elektrycznych lub w lokalnym punkcie utylizacji odpadów.
- Prosimy o odpowiedzialne poddawanie recyklingowi opakowań.
- Zachowaj tę instrukcję do wykorzystania w przyszłości lub dla kolejnych posiadaczy.

| EU Responsible Contact:
Aspen Pumps France, 353 Allee des Vergers, 76360 Barentin
Tel: +33 (0) 1 78 95 88 82 **Email:** ventes@aspenpumps.com

www.unilite.co.uk

UNILITE |
The LAB, Winyates Way, Redditch B98 9FG
Tel: 01527 584344 **Email:** support@unilite.co.uk

UNILITE

American

HX-1080

PRODUCT FEATURES

- High powered 1080 lumen 10W White COB LED, 6500K
- Ultra tough heavy duty nylon, aluminum & TPE over-moulded housing
- Fold-out 360° swivel finger loop for easy holding
- Extra strong magnetic 120° fold-out stand
- Convenient press & hold smooth dimming function
- Smart memory switch - remembers last mode used
- IK07 super tough construction / IP65 dust & water resistant
- Over-charge and over-discharge protection
- 3 colour battery level indicators
- Green flash to green charging indicator
- High quality 3.7V 2600mAh Li-ion battery
- Supports fast `USB PD' (power delivery) charging
- 1m High quality USB-C cable included

BATTERY - 3.7V 2600mAh Li-ion Rechargeable Battery
WEIGHT - 7oz
DIMENSIONS - W 4.1 x H 3.6 x D 1.5in

OPERATING INSTRUCTIONS

SWITCH SEQUENCE:- Low > Medium > High > Off.

SMART MEMORY FUNCTION - If left ON in any mode for 5+ seconds, the next press will turn OFF. Next press ON will return to the last mode used.

SMOOTH DIMMING: when ON in any mode, press and hold the switch to activate smooth dimming. The lamp will flash once to confirm you are at the lowest or brightest setting.

ANSI FL1 Standard

HIGH	1080 Lumen	144ft	2.5H
MEDIUM	550 Lumen	75ft	4H
LOW	275 Lumen	55 ft	8H

RECHARGING

1. Only use a 5V USB-C charging cable.
2. Lift the charging port cover on the side of the light.
3. Plug the USB-C end of the cable into the charge port.
4. Plug the USB-A end of the cable into a USB charging source (do not exceed 5V-2A charging input or damage may occur).
5. Green flash indicates charging, solid Green indicates fully charged.
6. Charge Time = 4 hours
7. Make sure the charge port is covered secured back in place.

Fully charge before first use.
Warranty void if not used with the stated charger specifications

CHARGING INDICATOR

Green Flash = charging

Green = fully charged

(THIS PRODUCT CAN NOT BE USED WHILE RECHARGING)

BATTERY LEVEL INDICATOR

Battery indicator lights up for 10 seconds when the device is turned on

Green = 65% - 100%

Orange = 30% - 65%

Red = 5% - 30%

Red Flash = less than 5%

LOW BATTERY ALERT FLASH - when the battery voltage drops to around 5%, the lamp will flash 3 times to alert you that charging is needed very soon.

ADVICE & IMPORTANT INFORMATION!

- Do not look directly at LEDs.
- Do not operate in direct sunlight or extreme temperature conditions (below -10˚C or above 40˚C).
- LEDs can become warm/hot when switched on; DO NOT touch and NEVER place face down on any surface – risk of fire! Even once the device has been switched off, DO NOT place face down as the LED and Lens can stay hot/warm for a while.
- Do not use the device if there is any visible damage.
- Do not use the device in the immediate vicinity of flammable materials or gases.
- Take care when charging, check the charging output on the charging source you are using and DO NOT exceed the stated Max charging input or damage may occur to the battery and may void the warranty.
- The rechargeable battery will reach full performance after a few complete charging and discharging cycles.
- To keep the rechargeable battery in optimum condition, it should be recharged every 3-6 months, especially if it is not being used for a long period of time.
- Always fully charge rechargeable batteries before storage and if the rechargeable battery can be removed, this is advised to avoid battery depletion and avoids the risk of a battery leaking.
- Always protect lithium batteries from heat, intense sunlight, fire, water and moisture – danger of explosion!
- If a battery is damaged, fluids can leak out. AVOID contact as this can lead to skin irritation and/or burns. If skin contact occurs, rinse thoroughly with water. If irritation persists, seek medical advice. Seek immediate medical assistance if lithium battery fluid comes into contact with the eyes.
- Children under 12 years of age should only use the product under adult supervision.
- Do not disassemble or attempt to modify the product; this will void the warranty and can be dangerous. Improper use or modification is not covered under the warranty.
- Take care not to let lenses come into contact with hard/sharp objects, damage/ scratches to lenses will affect light output.
- Before cleaning the product, disconnect the charge cable. Clean with a dry or slightly moist, clean, lint-free cloth and a mild detergent if required. Do not use cleaners that contain abrasives or solvents.
- This product is rated to IPX5 - DO NOT SUBMERGE. If the product has been subjected to excessive moisture/water the warranty may be void.
- This product has a 2 year standard warranty against manufacturing faults or defects. It does not cover normal wear and tear, modifications, accidental damage or poor maintenance. Unilite warranties do not cover disposable battery leaks or the use of incorrect batteries, chargers, cables or power leads that can cause damage.
- Do not dispose of this device in normal household waste. It must be disposed of via an authorised electrical appliance disposal centre or at your local waste disposal unit.
- Please recycle packaging responsibly.
- Keep these instructions for future reference or for subsequent possessors.

| EU Responsible Contact:
Aspen Pumps France, 353 Allee des Vergers, 76360 Barentin
Tel: +33 (0) 1 78 95 88 82 **Email:** ventes@aspenpumps.com

www.unilite.co.uk

UNILITE |
The LAB, Winyates Way, Redditch B98 9FG
Tel: 01527 584344 **Email:** support@unilite.co.uk